fima | CARLO FRATTINI
rubinetteria
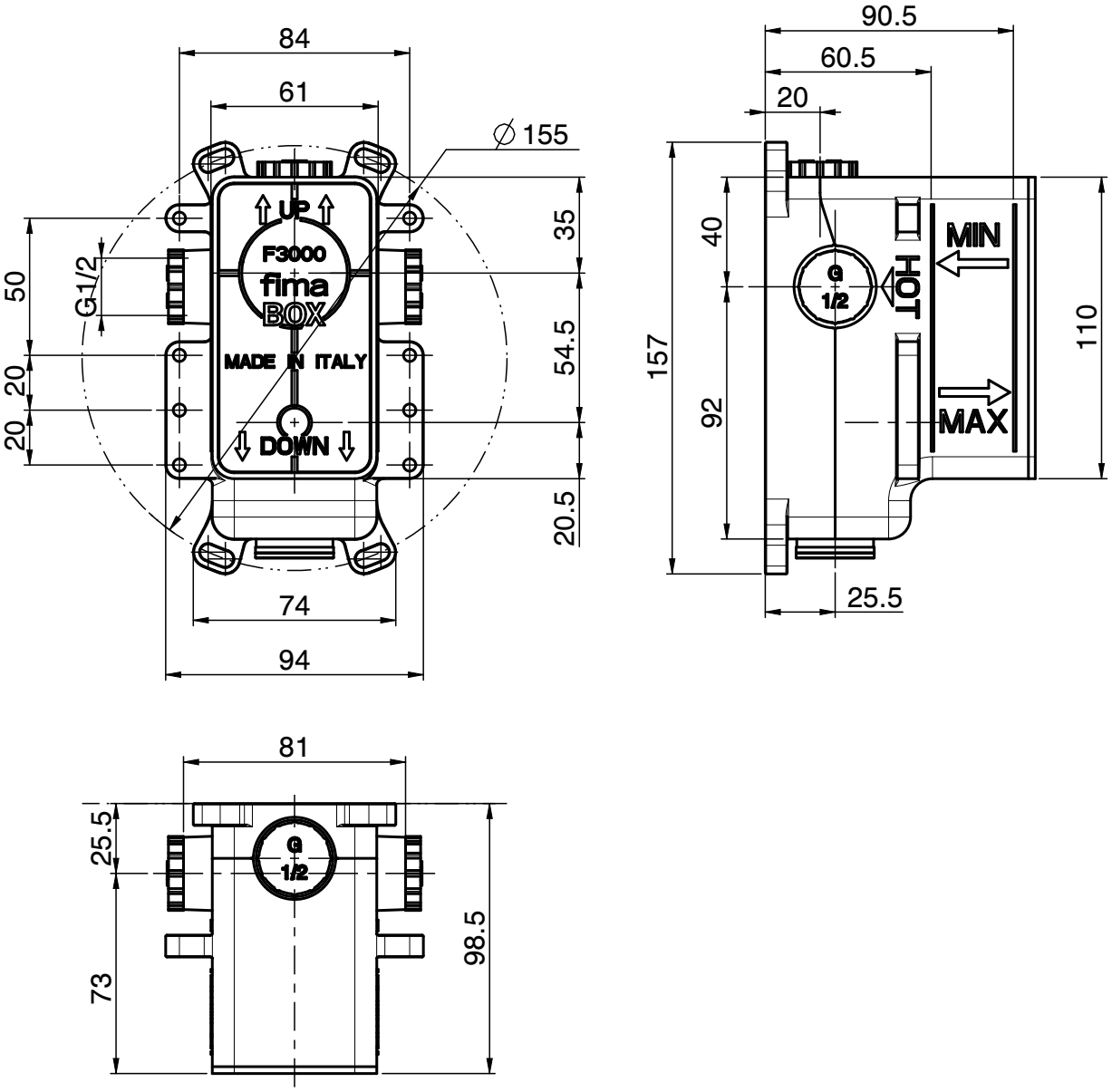
F3000