ZUCCHETTI.

Scheda Tecnica / Technical Sheet

Marchio / Brand ZUCCHETTI

Classe / Class LAB

GILL

ZGL127

Miscelatore monocomando incasso vasca-doccia. / Built-in single lever bath-shower mixer.

Miscelatore monocomando incasso vasca-doccia con deviatore.

Built-in single lever bath-shower mixer with diverter.

R99684

Parte incasso. / Built-in part.

Finiture / Finishes

Cromo / Crhome

C3 Nickel Spazzolato / Brushed Nickel

C41 Oro spazzolato / Brushed Gold

N1 Nero Opaco Goffrato / Embossed Matt Black

GILL

ZGL127 Disegno Complessivo / Overall Drawing

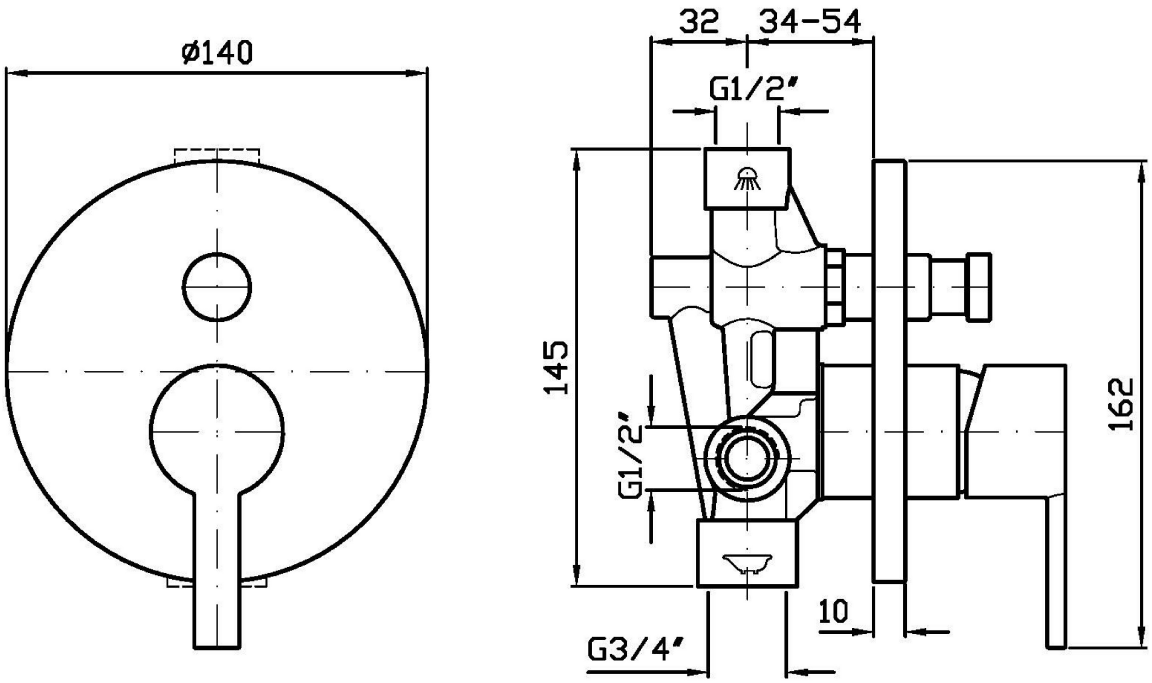

GILL

ZGL127 Esplosi / Exploded

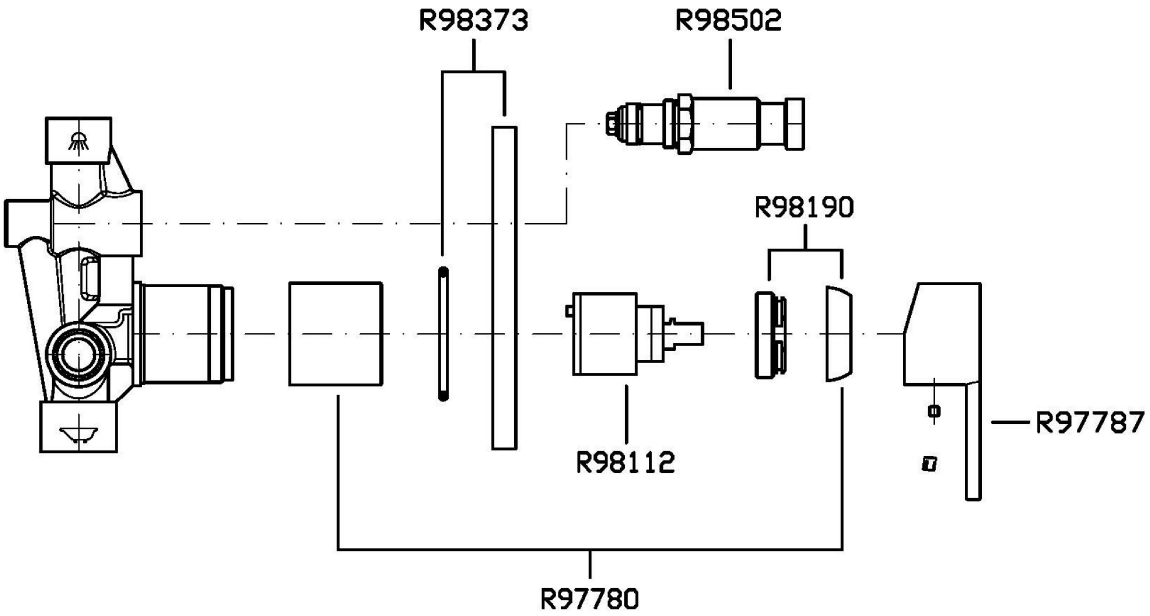

ZUCCHETTI.

Scheda Tecnica / Technical Sheet

Marchio / Brand ZUCCHETTI

Classe / Class LAB

GILL

ZGL127 Portate / Flowrates (lt/min)

PRESSIONE PRESSURE	1 BAR	2 BAR	3 BAR	4 BAR	5 BAR
P1 USCITA PRIMARIA PRIMARY OUTLET	**15**	**21**	**26**	**30**	**34**
P2 USCITA SECONDARIA SECONDARY OUTLET	**13**	**18**	**21**	**26**	**30**
P3					
P4					
P5					

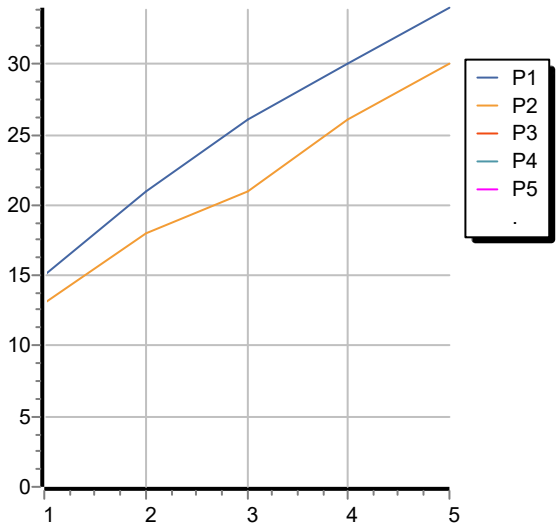

GILL

ZGL127 Pesi e Misure / Weights and Sizes
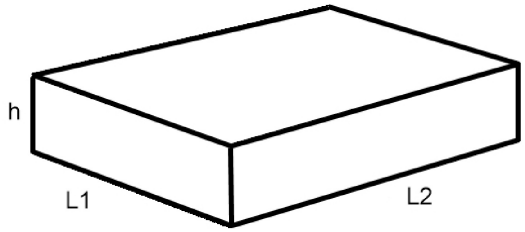
Peso (Kg) Weight (lb)	0,72 (Kg)	1,59 (lb)
Volume test (dc3) - (in3)	3,32 (dc3)	202,60 (in3)
h (mm) - (in)	93,00 (mm)	3,66 (in)
L1 (mm) - (in)	162,00 (mm)	6,38 (in)
L2 (mm) - (in)	220,00 (mm)	8,66 (in)