ZUCCHETTI.

Scheda Tecnica / Technical Sheet

Marchio / Brand ZUCCHETTI

Classe / Class LAB

NIKKO

ZKK697

Miscelatore monocomando lavabo. / Single lever basin mixer.

Miscelatore monocomando lavabo con aeratore, scarico da 1 ¼", flessibili di collegamento.
Water Saving - portata d'acqua uguale o inferiore a 6 l/min.

Single lever basin mixer with aerator, 1 ¼" pop-up waste, flexible tails.
Water Saving - water flow rate of 6 l/min or less.

Finiture / Finishes

Cromo / Chrome

C3 Nickel Spazzolato / Brushed Nickel

N1 Nero Opaco Goffrato / Embossed Matt Black

Marchio / Brand ZUCCHETTI

Classe / Class LAB

NIKKO

ZKK697 Disegno Complessivo / Overall Drawing

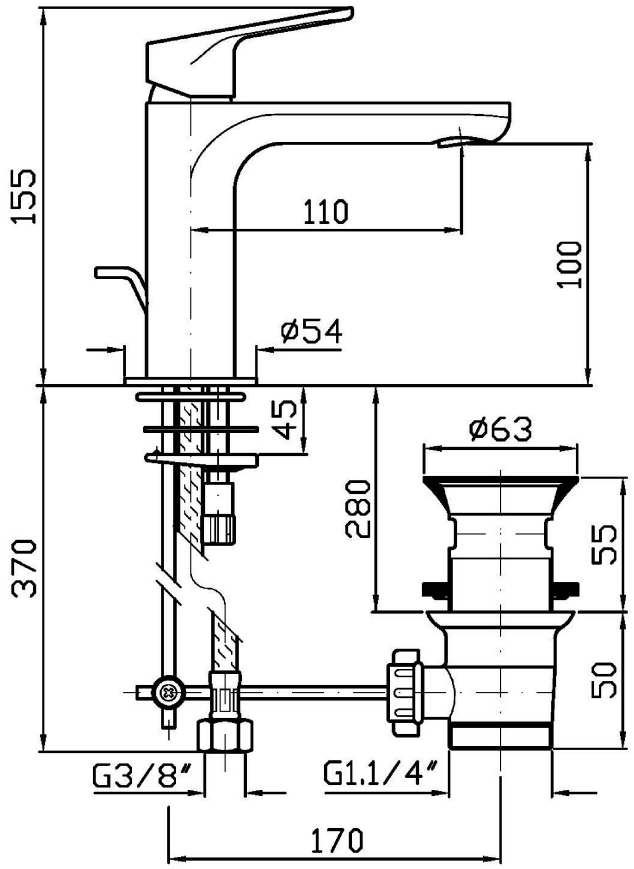

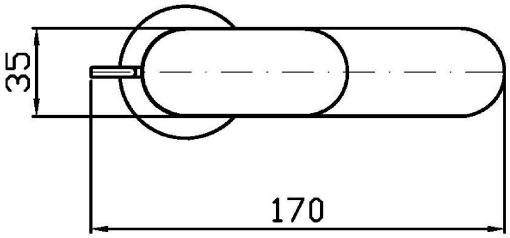

Marchio / Brand ZUCCHETTI

Classe / Class LAB

NIKKO

ZKK697 Esplosi / Exploded

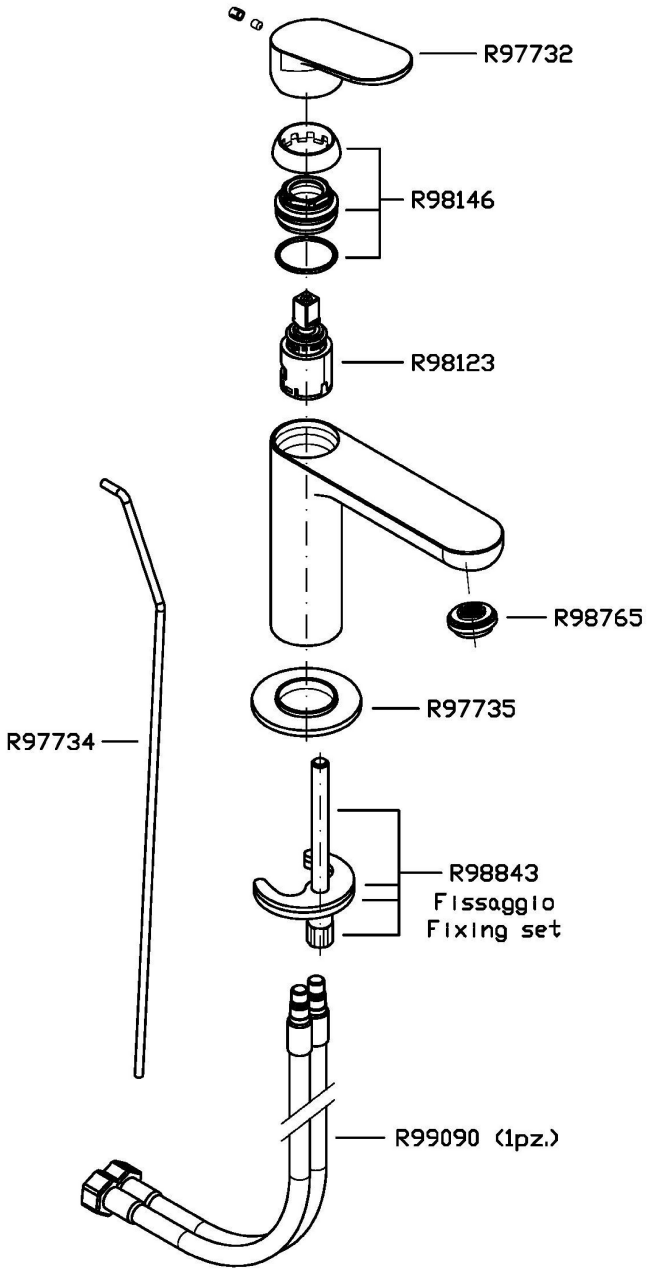

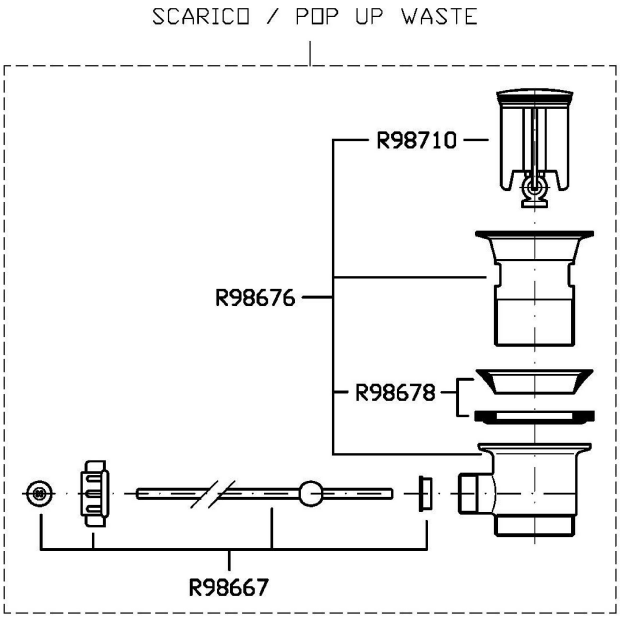

ZUCCHETTI.

Scheda Tecnica / Technical Sheet

Marchio / Brand ZUCCHETTI

Classe / Class LAB

NIKKO

ZKK697

Portate / Flowrates (lt/min)

PRESSIONE PRESSURE	1 BAR	2 BAR	3 BAR	4 BAR	5 BAR
P1 LAVABO BASIN	**3,7**	**4,6**	**5**	**5,4**	**5,5**
P2					
P3					
P4					
P5					

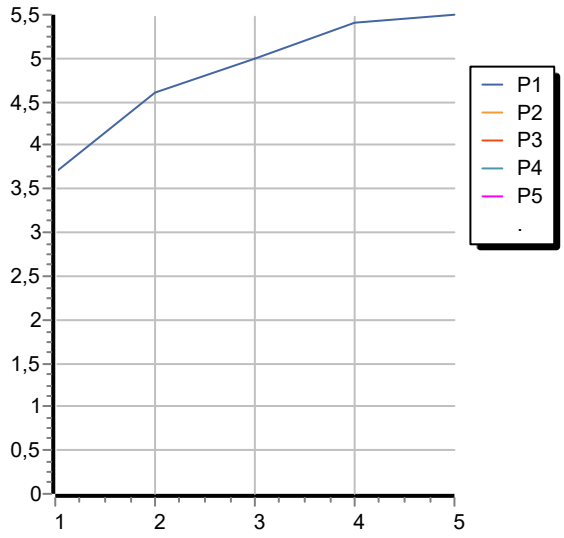

NIKKO

ZKK697

Pesi e Misure / Weights and Sizes
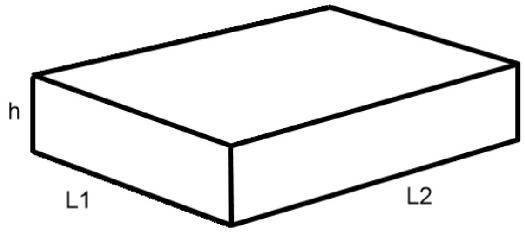
Peso (Kg) Weight (lb)	1,56 (Kg)	3,44 (lb)
Volume test (dc3) - (in3)	4,05 (dc3)	247,15 (in3)
h (mm) - (in)	70,00 (mm)	2,76 (in)
L1 (mm) - (in)	150,00 (mm)	5,91 (in)
L2 (mm) - (in)	385,00 (mm)	15,16 (in)